Autoplaneta d.o.o. • 11222 • Bulevar JNA 33a • Beograd (Voždovac) • Srbija
Tel.: 011/635 0666

autodragstor.rs

Španer (zatezač kaiša)

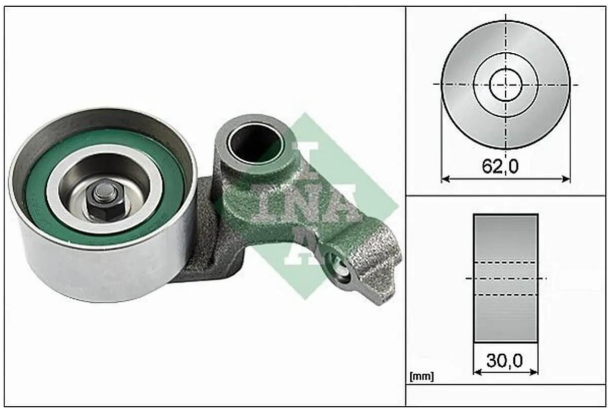

Bar kod: 531064320
Kataloški broj: 4005108335166

SPECIFIKACIJA

Osnovne informacije

Kataloški broj	4005108335166
Bar kod	531064320
Naziv proizvoda	Španer (zatezač kaiša)
Kategorija	Zupčenje motora
Jedinica mere	

Dimenzije

Težina	0.746 kg

Logističke informacije